Locatie X (RD)	189110
Locatie Y (RD)	321110
Maaiveld (t.o.v. NAP)	12110
Boornummer	62A0184

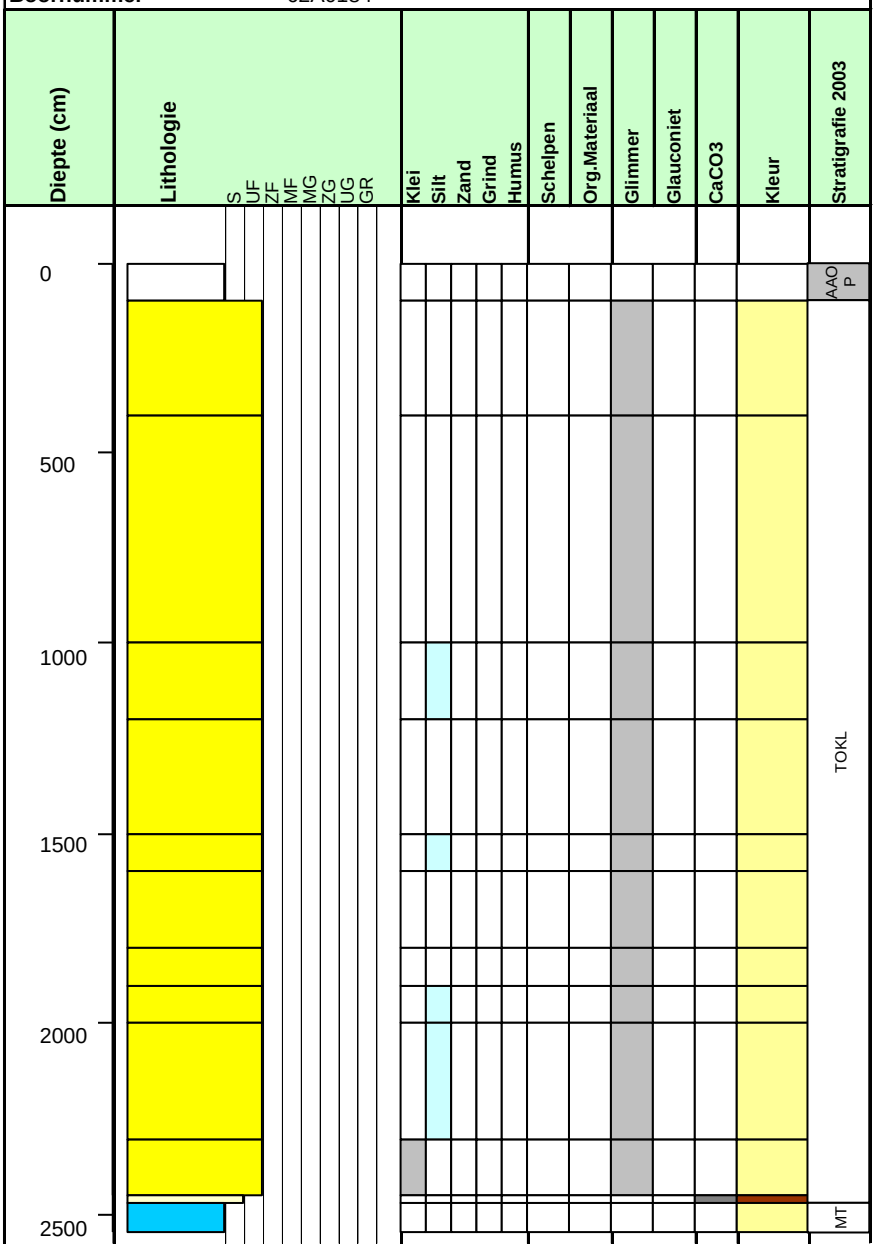
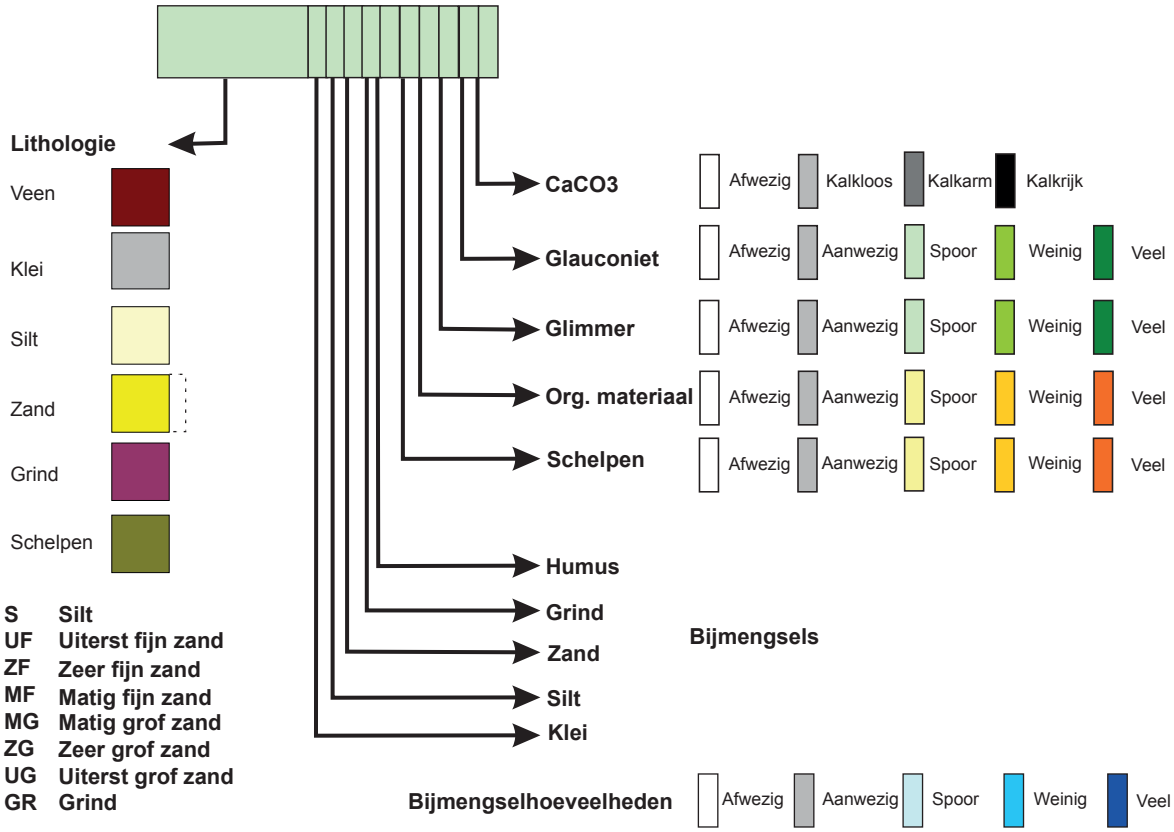
Legenda boorkolom