Locatie X (RD)	188460
Locatie Y (RD)	321280
Maaiveld (t.o.v. NAP)	13750
Boornummer	62A0183

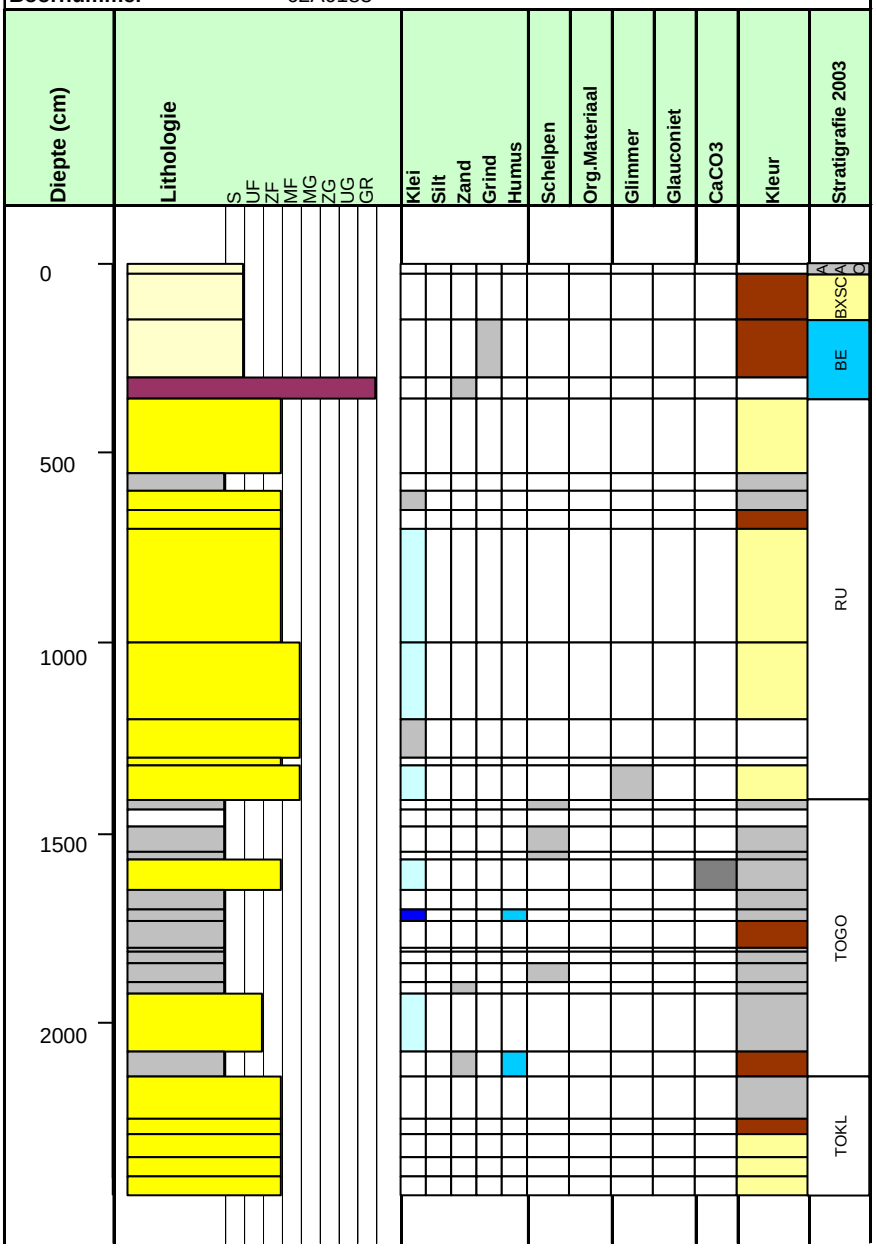
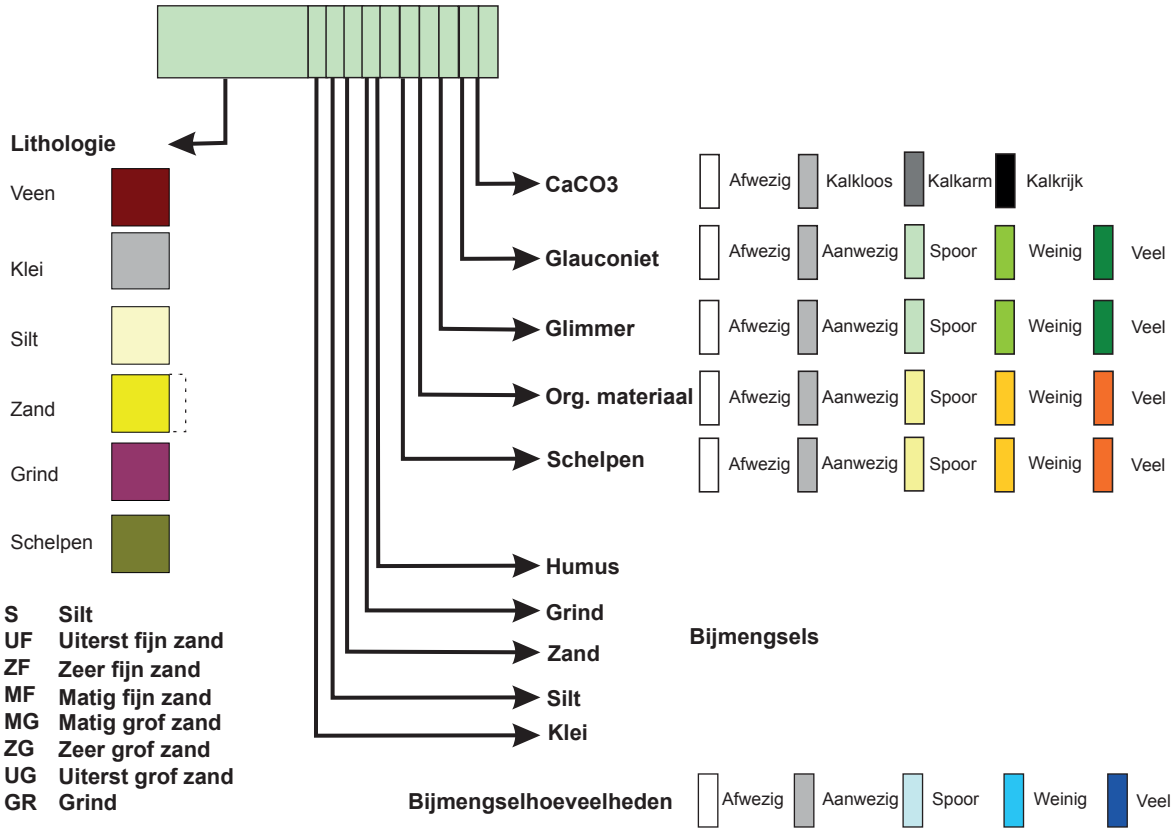
Legenda boorkolom