Locatie X (RD)	151475
Locatie Y (RD)	396905
Maaiveld (t.o.v. NAP)	920
Boornummer	51B0307

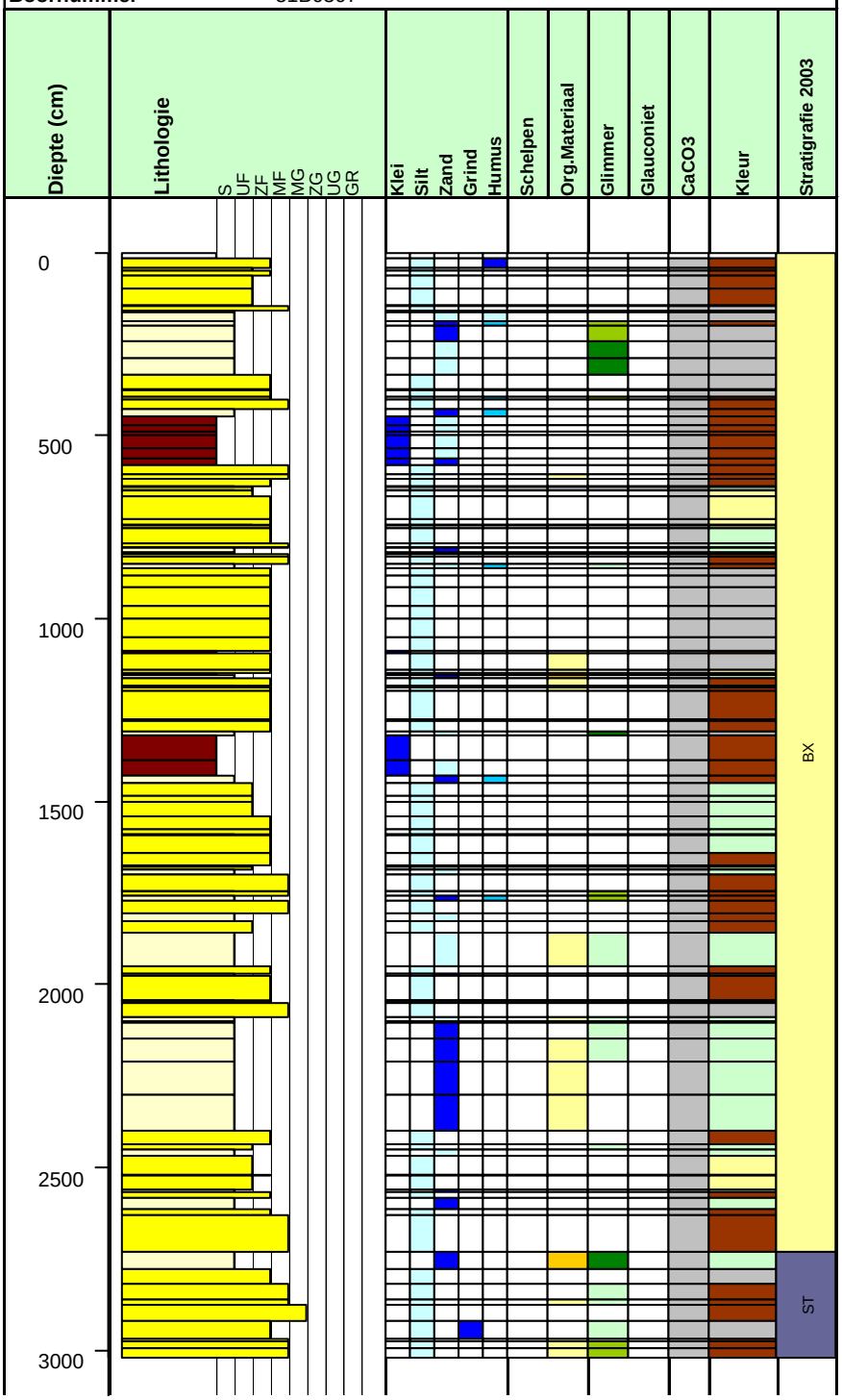
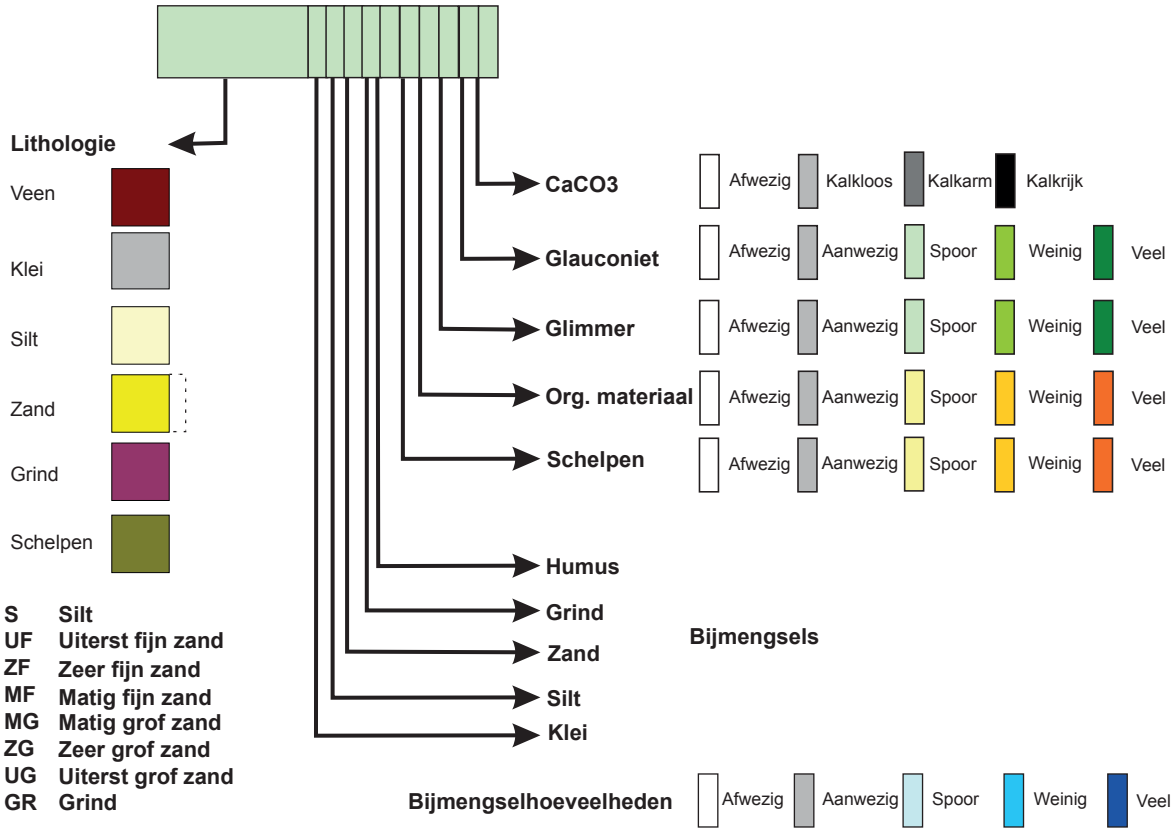
Legenda boorkolom