Locatie X (RD)	202602
Locatie Y (RD)	474350
Maaiveld (t.o.v. NAP)	510
Boornummer	33E0312

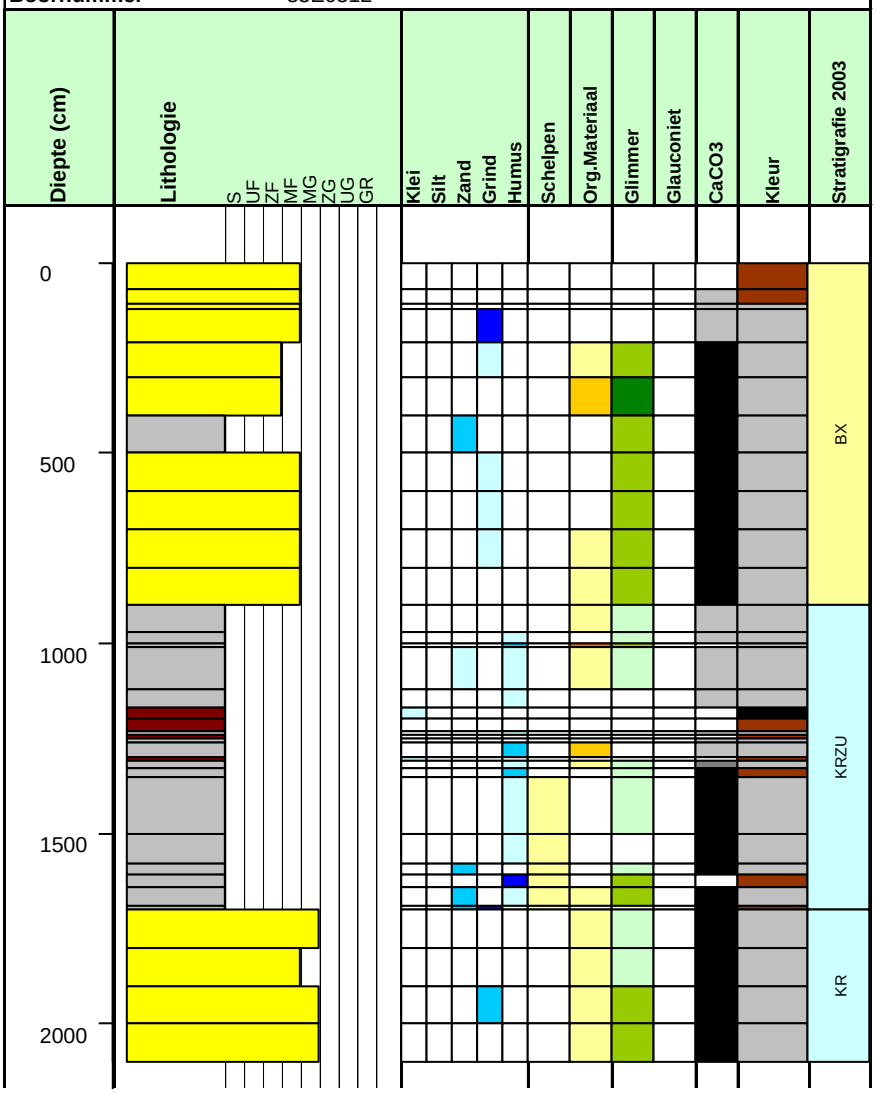
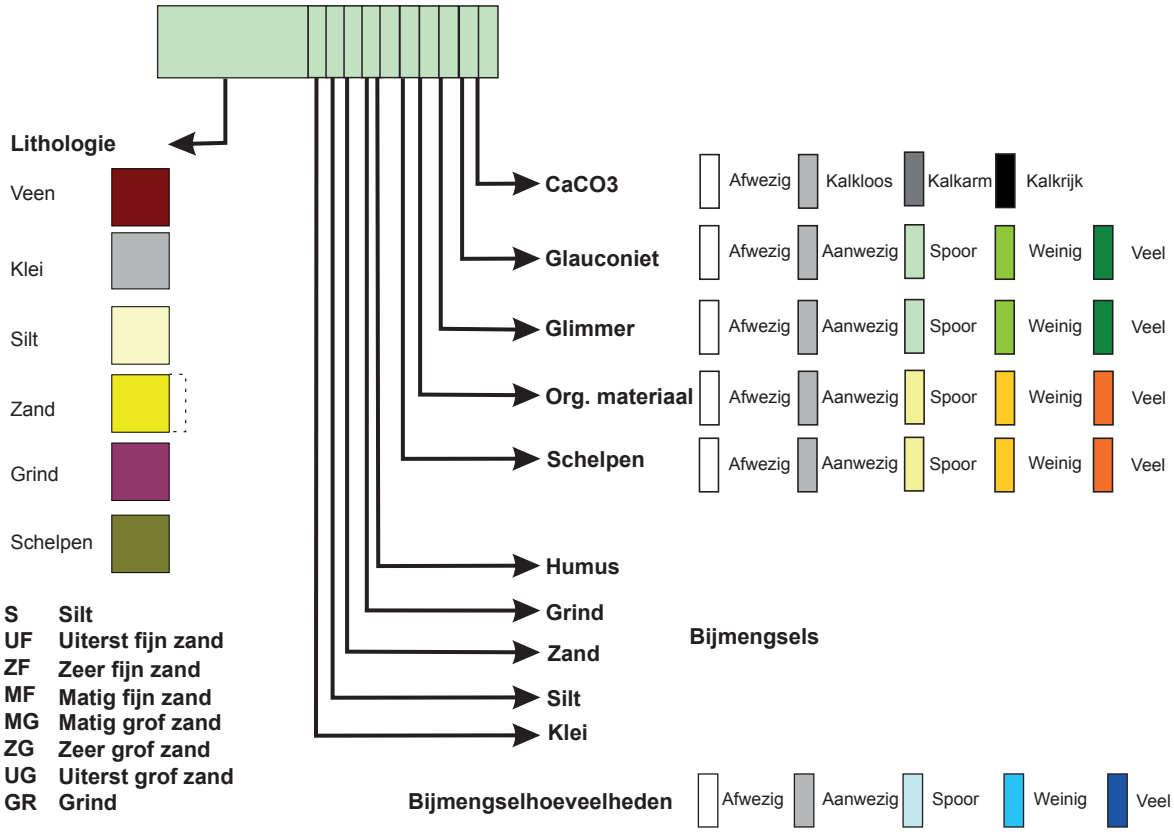
Legenda boorkolom