Locatie X (RD)	112855
Locatie Y (RD)	460675
Maaiveld (t.o.v. NAP)	-130
Boornummer	460-112-0007

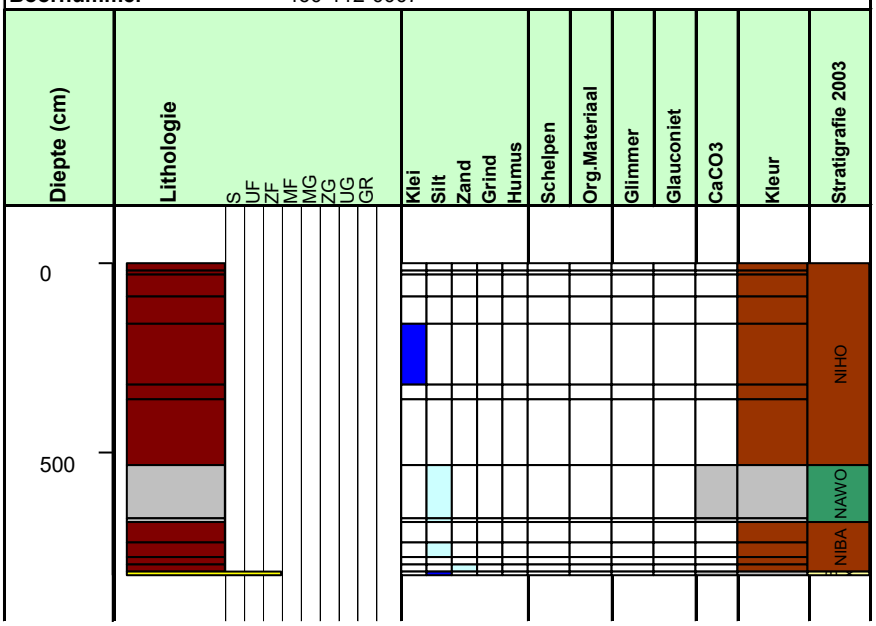
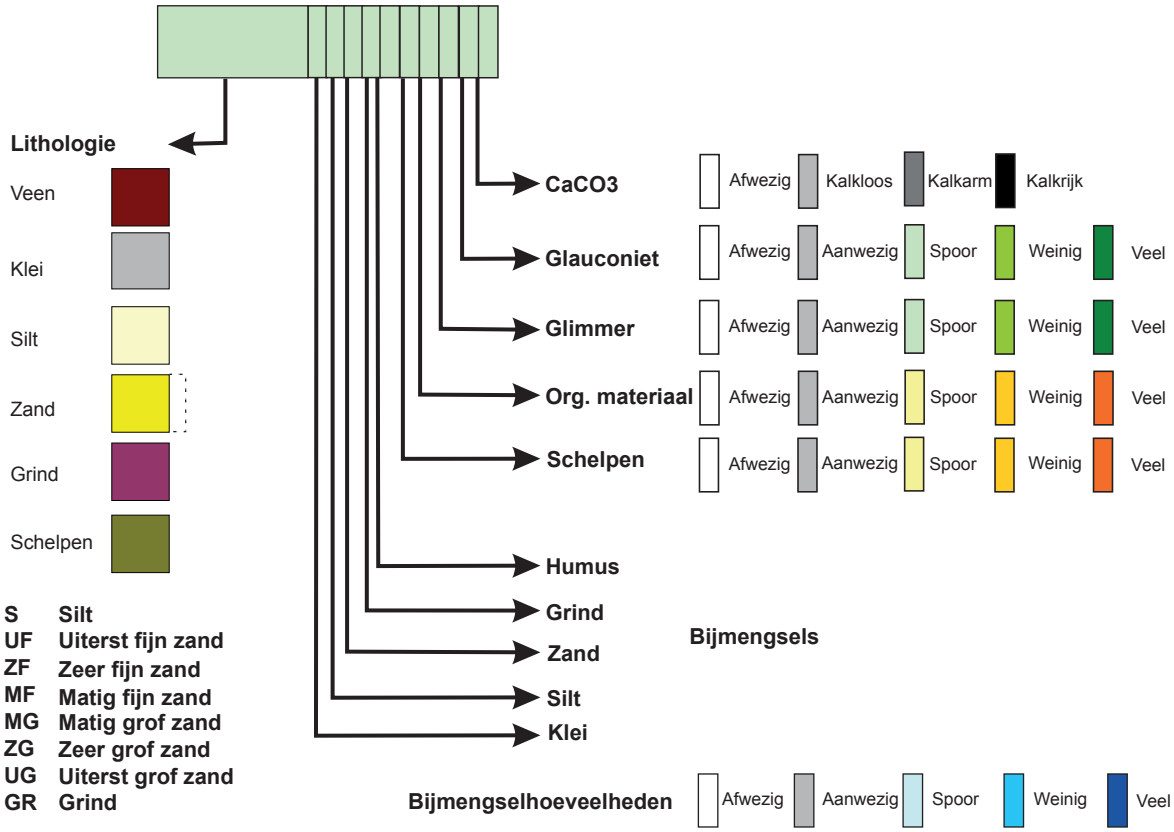
Legenda boorkolom