Locatie X (RD)	90234
Locatie Y (RD)	463476
Maaiveld (t.o.v. NAP)	-20
Boornummer	30F0490

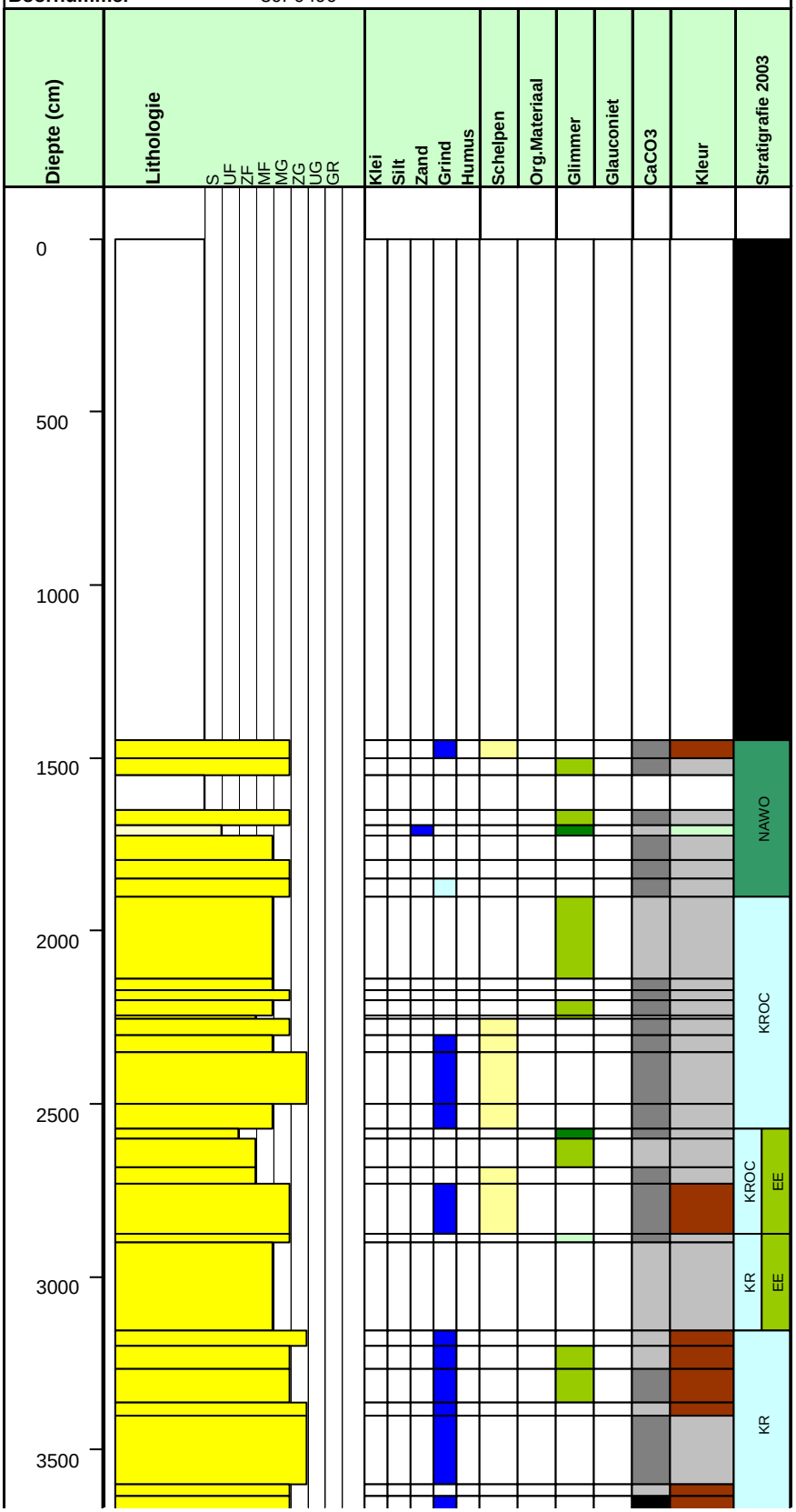

Locatie X (RD)	90234
Locatie Y (RD)	463476
Maaiveld (t.o.v. NAP)	-20
Boornummer	30F0490

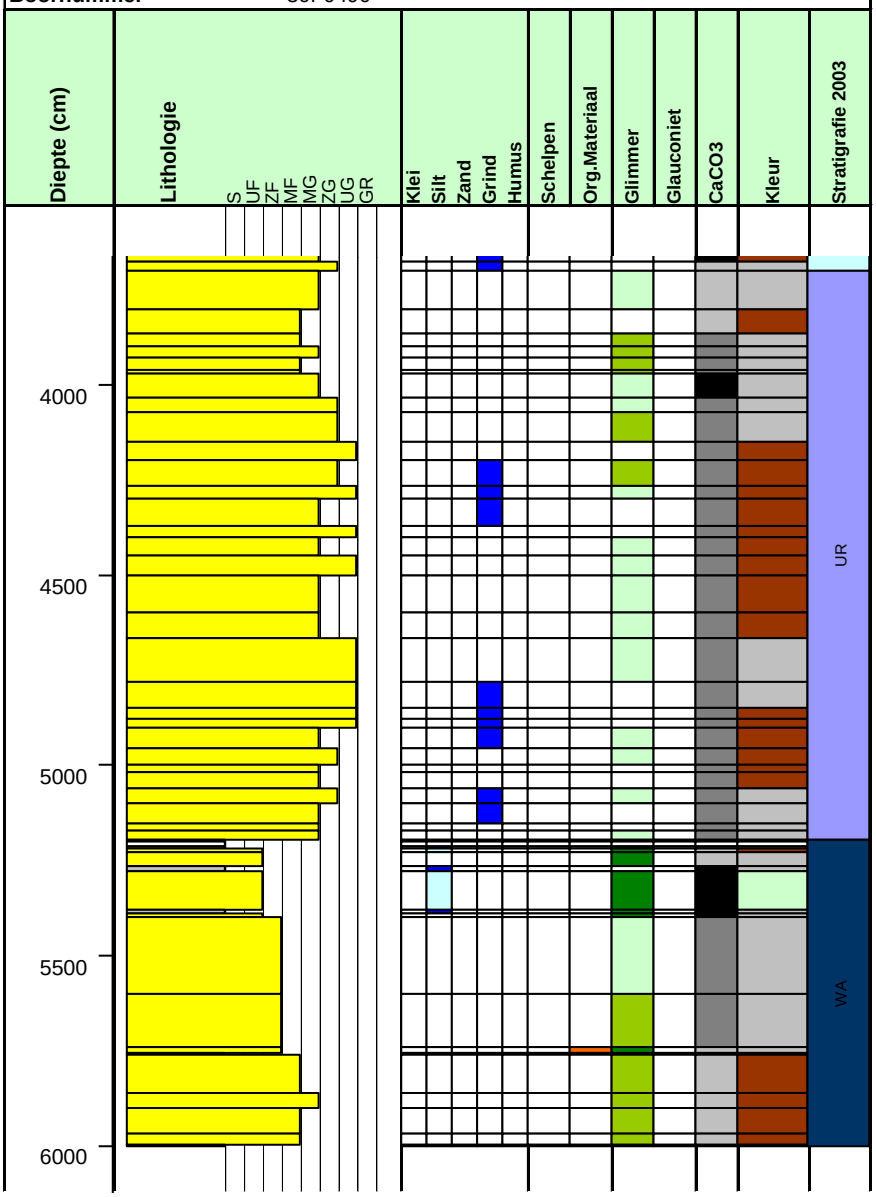
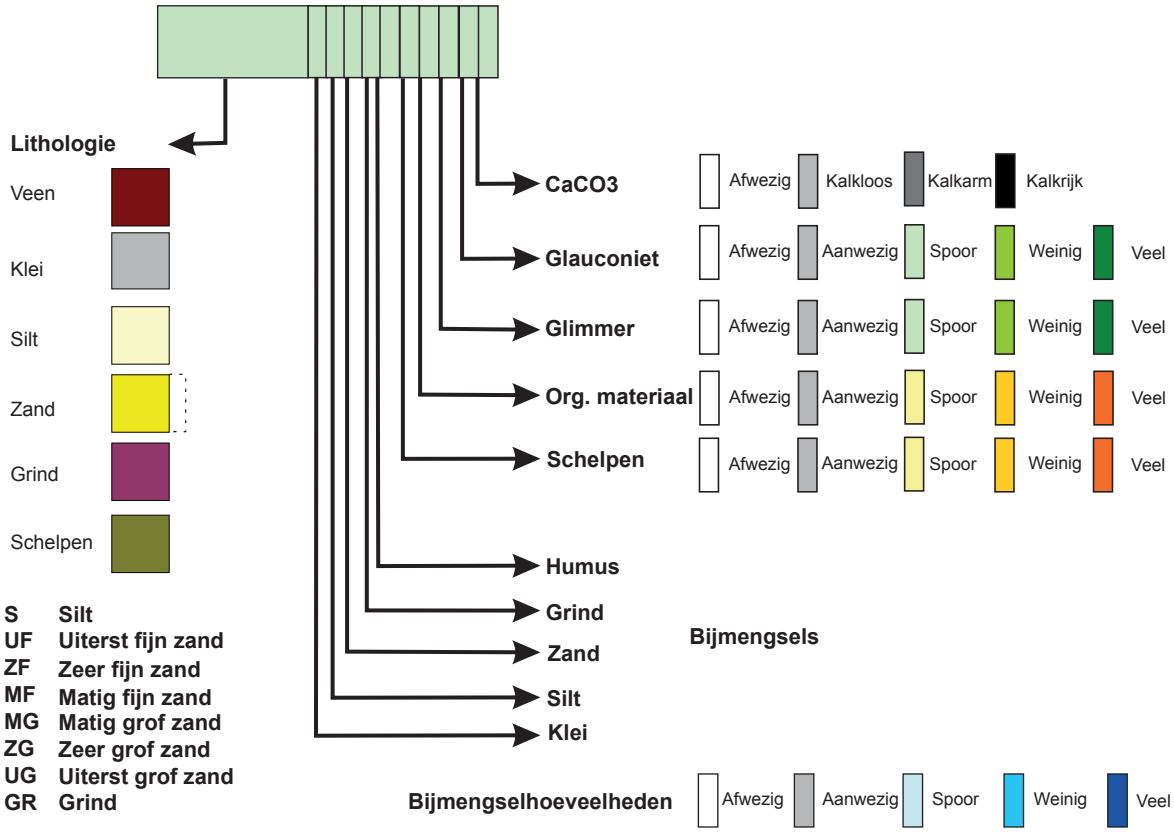
Legenda boorkolom