Locatie X (RD)	73795
Locatie Y (RD)	452760
Maaiveld (t.o.v. NAP)	700
Boornummer	30D0215

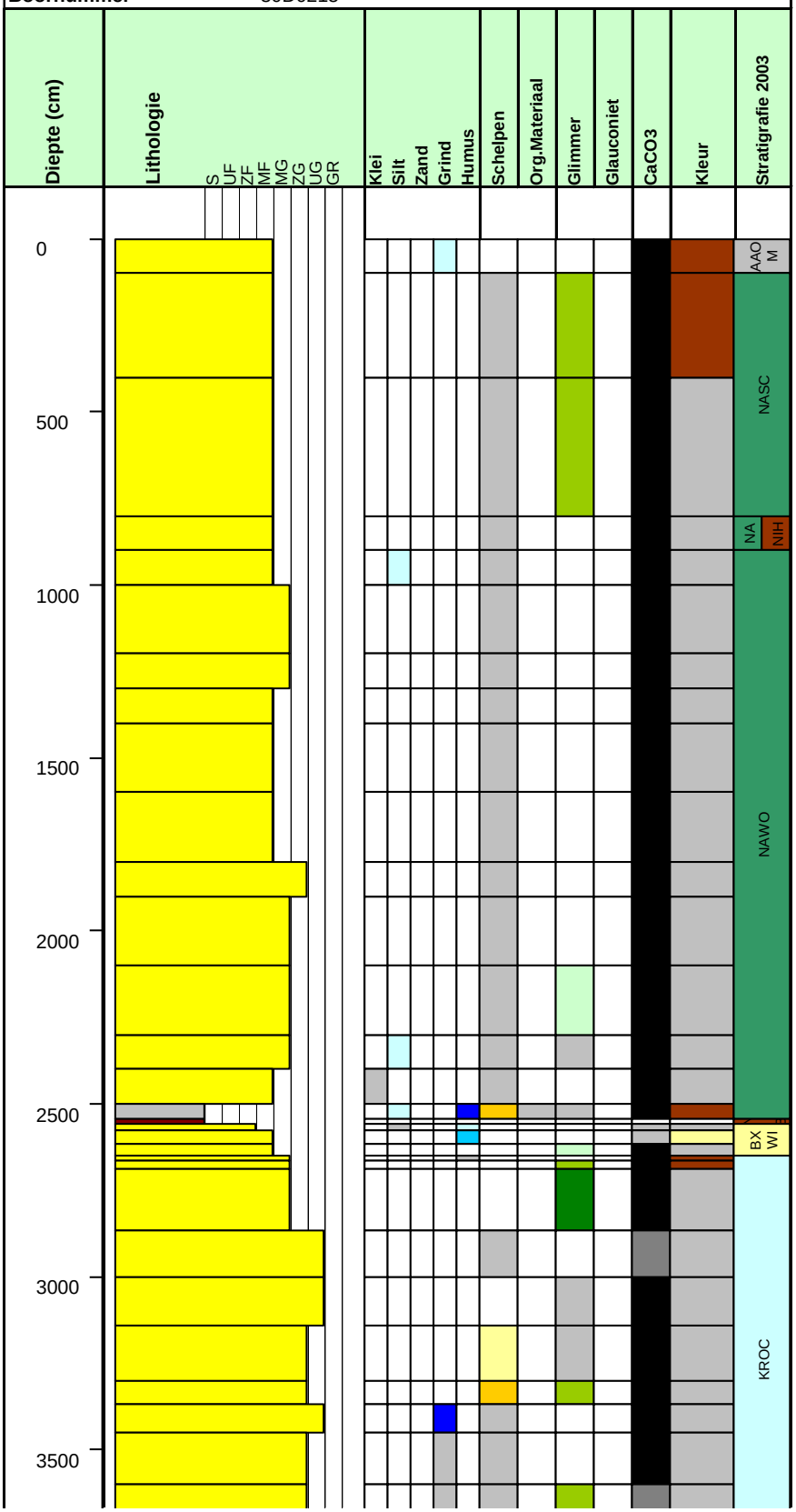

Locatie X (RD)	73795
Locatie Y (RD)	452760
Maaiveld (t.o.v. NAP)	700
Boornummer	30D0215

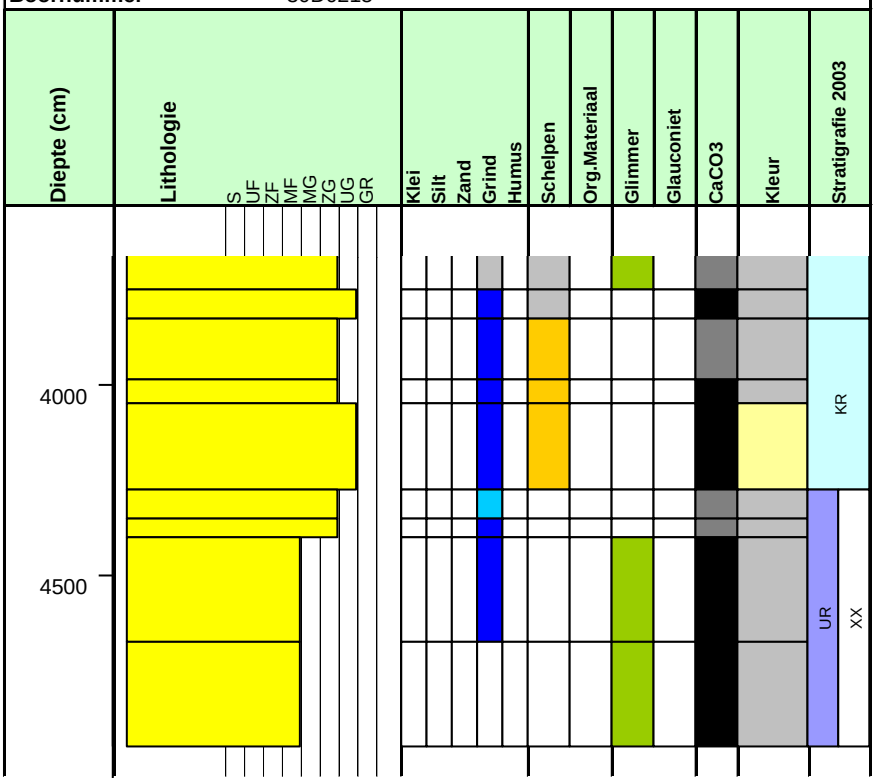
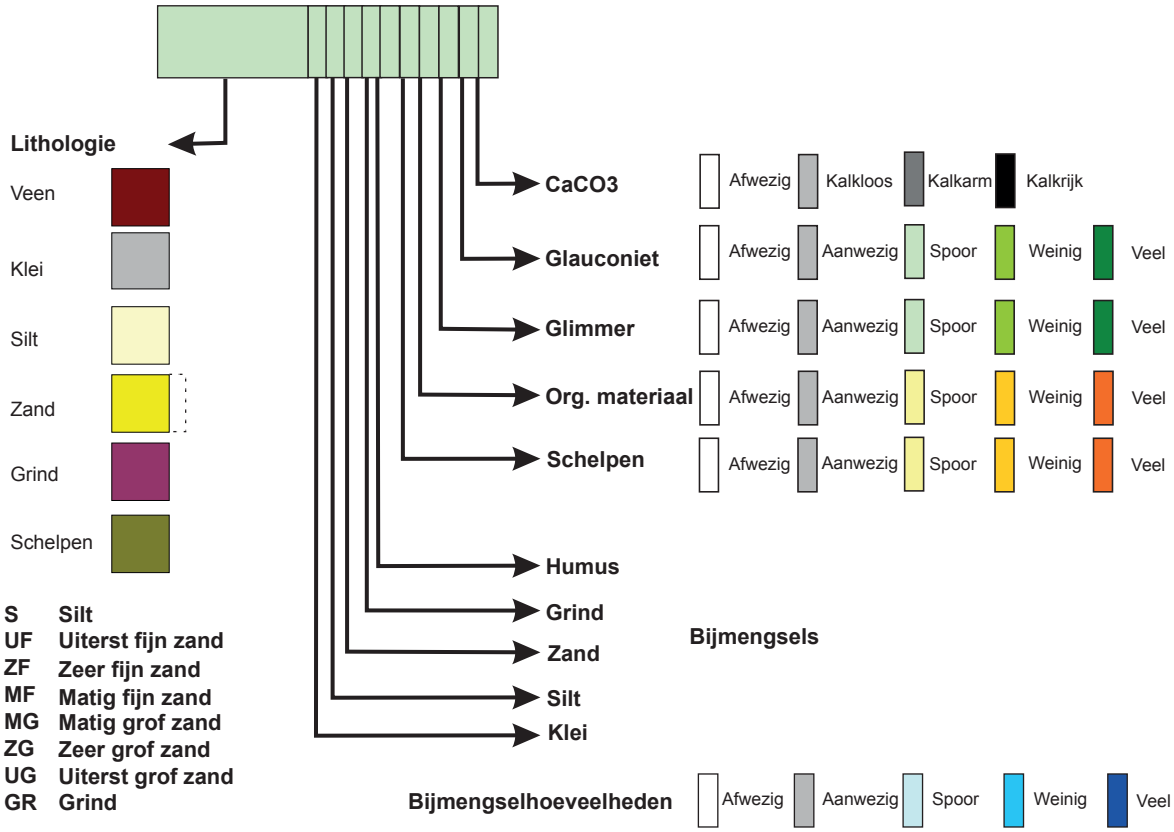
Legenda boorkolom