Locatie X (RD)	95450
Locatie Y (RD)	484850
Maaiveld (t.o.v. NAP)	346
Boornummer	24H0599

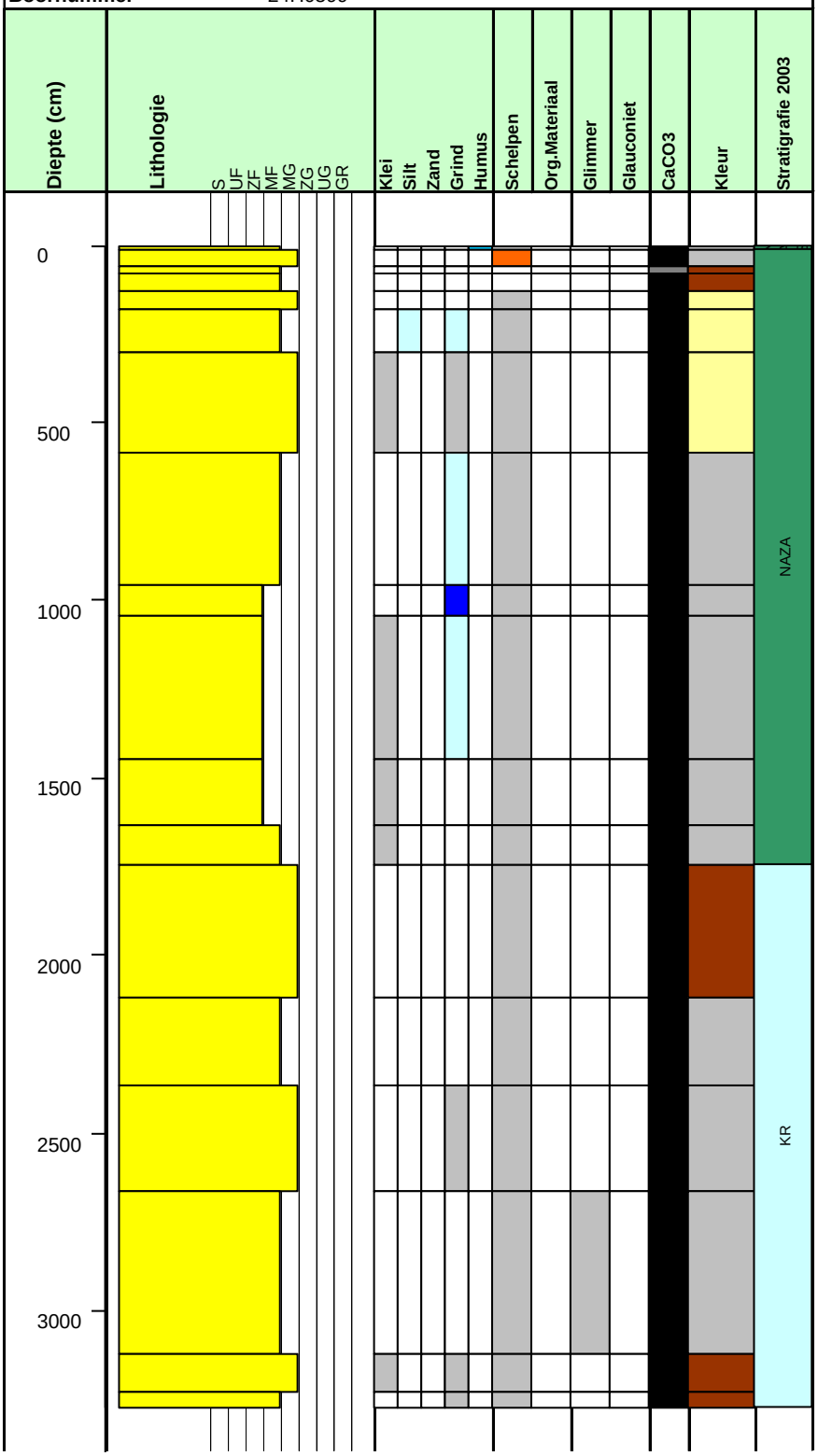
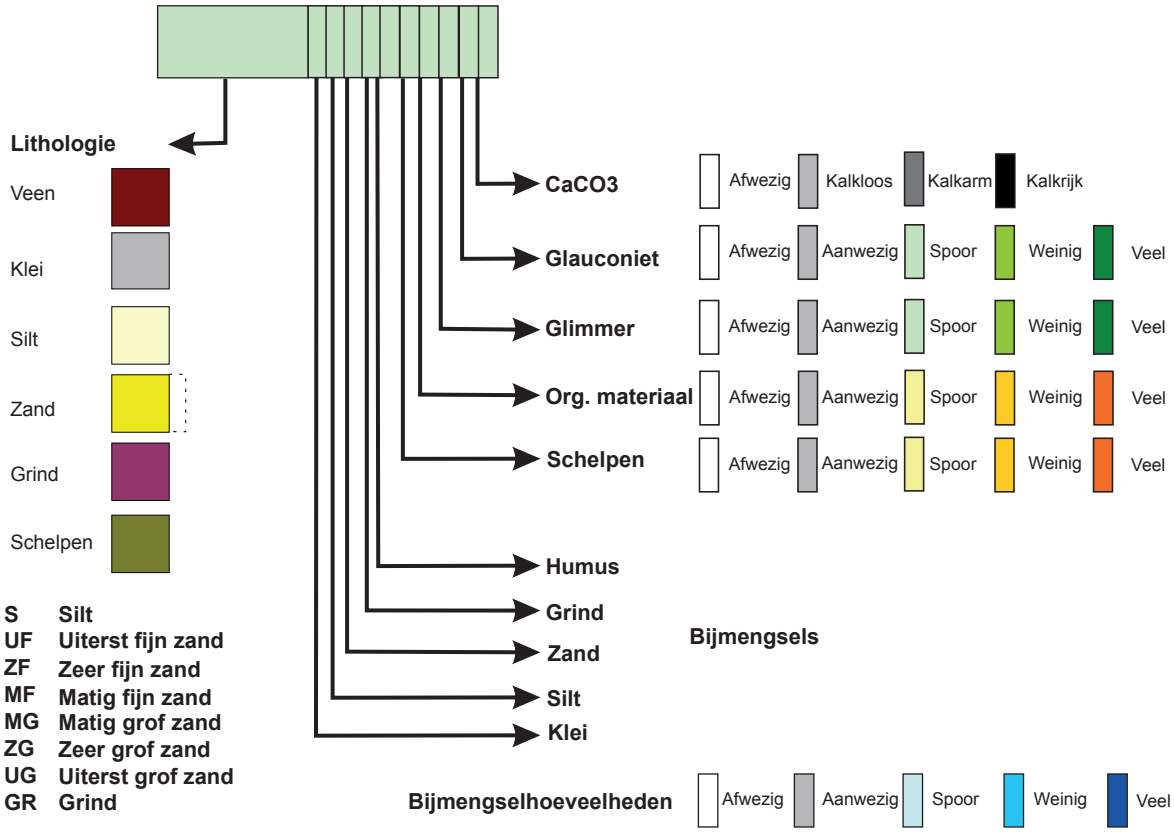
Legenda boorkolom